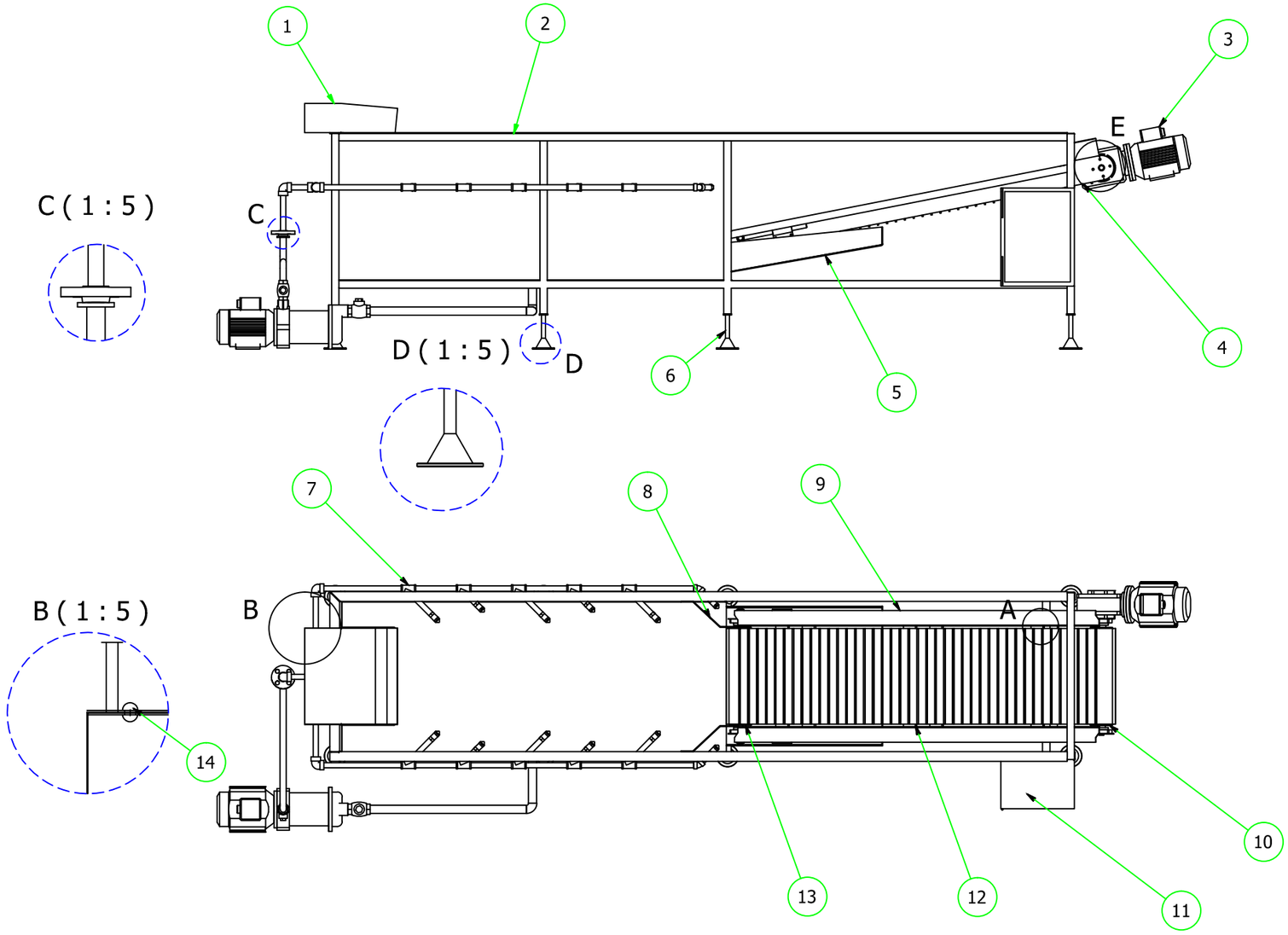

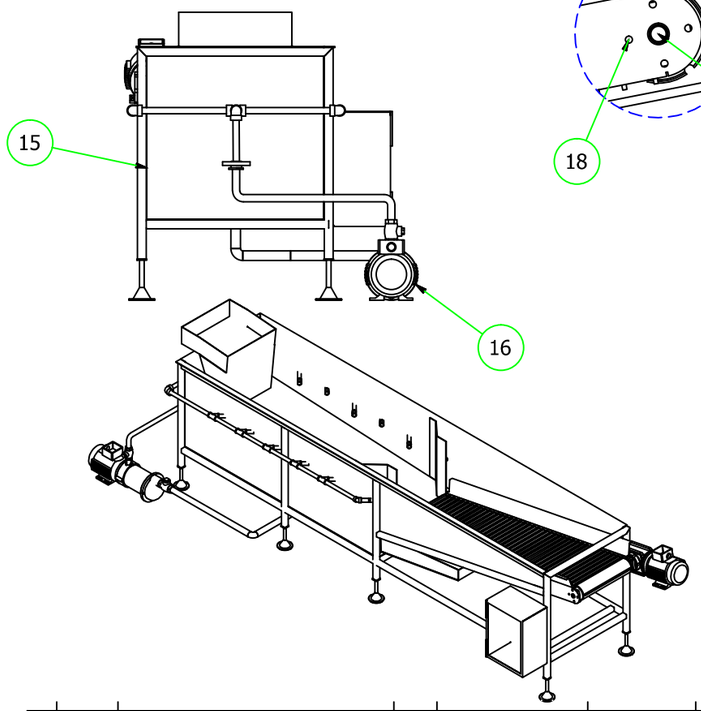

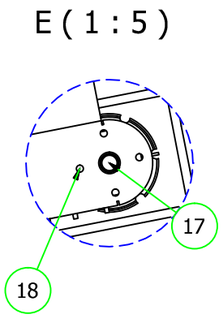

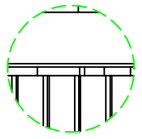

ESPECIFICACIONES TÉCNICAS	
ALTURA	1002 [mm]
ANCHO	1011 [mm]
LARGO	3963 [mm]

N°	ZON.	DENOMINACIÓN	CANT.	MATERIAL	NORMA/# DEL PLANO	OBSERVACIONES
17	E – 8	PERNO	16	ACERO INOX		M10X1XL=19
17	E – 8	SOPORTE LATERAL	1	MARCA SKF		F201
16	D – 7	BOMBA HIDRAULICA	1	MARCA IDEAL		0.79kW, 4,5M3/H
15	E – 6	TANQUE DE LAVADO	1	AISI 304	111	
14	C – 1	REMACHES POP	28	ALUMINIO		1/8X1/2
13	B – 4	EJE CONDUCIDO	1	AISI 304	110	
12	B – 4	VIGAS SOPORTE	6	AISI 304	109	
11	C – 5	CAJA DE CONTROL	1	LATON		40X40X15 cm
10	C – 5	RODILLO MOTRÍZ	1	AISI 304	108	
9	D – 4	GUIAS LATERALES	2	AISI 304	107	
8	D – 3	TOPES LATERALES	2	AISI 304	106	
7	D – 2	SISTEMA DE TUBERÍAS	1	AISI 304	105	
6	E – 3	PATAS	8			
5	D – 4	DUCTO DE AGUA	1	AISI 304	104	
4	E – 5	SOPORTE BANDA	2	AISI 304	103	
3	F – 5	MOTOR ELÉCTRICO	1			
2	F – 3	ESTRUCTURA SOPORTE	1	AISI 304	102	
1	F – 2	TOLVA DE CARGA	1	AISI 304	101	

Edición	Modificación	Fecha	Nombre

	Fecha :	Nombre :
Dib.	2015/08/19	Milton Peralta
Rev.	2015/08/19	Ing: Carlos Vega
Apro.	2015/08/19	Ing: Carlos Vega

Firma/Empresa

Denominación
LAVADORA DE UVILLAS

Escala 1:15

Número del dibujo
PLANO 001

UNIVERSIDAD INDOAMERICA